Bürkle GmbH
Rheinauen 5 | D - 79415 Bad Bellingen
Telefon +49 (0) 76 35 8 27 95-0
Telefax +49 (0) 76 35 8 27 95-31
info@buerkle.de | www.buerkle.de

Pumpen | Probenehmer | Laborbedarf
für Labor, Industrie und Wissenschaft

Pumps | Sampling | Plastic Labware
for Laboratory, Industry, Science

Gebrauchsanleitung

Directions for use | Instrucciones para el uso | Instruction d'emploi | Инструкция по пользованию

Art.-Nr. 5601-0130

Fassverschraubung gasdicht

Gastight barrel connector

Abrazadera de rosca estanca al gas

Raccord fileté étanche aux gaz

Резьбовое соединение для бочек, газонепроницаемое

Version A, 23.05.2019

Allgemeine Sicherheitsbestimmungen

- Diese Gebrauchsanleitung vor Gebrauch sorgfältig lesen.
- Diese Gebrauchsanleitung für alle Benutzer zugänglich aufbewahren.
- Nichtbeachtung der Gebrauchsanleitung löst die Garantiebedingungen für das Produkt und kann zu schweren Personen- und Sachschäden führen.
- Das Gerät darf nur von qualifiziertem Fachpersonal benutzt werden.
- Das Gerät ist für den Einsatz in Industrie, Labor und Wissenschaft bestimmt. Das Gerät ist nicht für den Einsatz im privaten oder öffentlichen Raum bestimmt.

Sicherheitshinweise vor Gebrauch

- Herstellerangaben und Sicherheitshinweise des abzufüllenden Mediums beachten.
- Schädigung der Atemwege und anderer Organe durch austretende oder ausgasende Medien. Nur in belüfteten Räumen oder unter geeignetem Abzug abfüllen. Angemessene Schutzausrüstung tragen.

⚠ WARNUNG!
Mögliche Funkenbildung durch elektrostatische Entladung. Explosionsgefahr bei Verwendung brennbarer Flüssigkeiten.
- Gewindedichtband beeinflusst die elektrische Leitfähigkeit. Die Fassverschraubung ist mit einem Dichtring ausgestattet. Kein Dichtband notwendig.
- Vor Gebrauch Erdungsklemme an Pumpe und Fass anschließen (siehe Zubehör).
- Notwendige Schutzausrüstung tragen.

- Das Gerät nur im Rahmen der Materialbeständigkeit und bestimmungsgemäß verwenden. Jede andere Art der Verwendung wirkt sich auf Gewährleistung/ Garantie aus.

Sicherheitshinweise während und nach Gebrauch

- Das Gerät ist im Temperaturbereich von 0 - 60 °C verwendbar
- Das Gerät ist nicht für die Spülmaschine geeignet.

Aufbau und Funktion

- Das Gerät besteht aus vernickeltem Messing, die Dichtungen aus FKM.
- Das Gerät ist zur Befestigung von manuellen Pumpen (Tauchrohrdurchmesser 32 mm) in vertikaler Ausrichtung in Gebinden mit R 2" Gewinden geeignet.
- Das Gerät eignet sich zur gasdichten Entnahme von flüssigen und leicht viskosen Medien in Verbindung mit einer manuellen Pumpe (siehe Zubehör). Über ein Rückschlagventil findet eine einseitige Belüftung des Gebindes statt.

⚠ WARNUNG!
Mögliches Austreten von Gas und Flüssigkeit durch Überdruck im Gebinde. Körperverletzung durch austretende Gase und Flüssigkeit.
- Übermäßigen Druckaufbau meiden (Gebinde keiner direkten Sonneneinstrahlung und keinen Temperaturschwankungen aussetzen. Mögliche chemische Reaktionen berücksichtigen.)
- Für ausreichend Belüftung sorgen.
- Notwendige Schutzausrüstung tragen.

HINWEIS!
Zur gasdichten Entnahme auf die Verwendung einer passenden Pumpe achten.
- Es wird empfohlen, eine Pumpe zu verwenden, die mittels Absperrhähnen hermetisch verschlossen werden kann (siehe Zubehör).

- Mit einer Schlauchtülle (Gewindeanschluss G1/8") kann eine Gaspendelleitung am Rückschlagventil ⑤ angeschlossen werden.

HINWEIS!
Das Rückschlagventil ⑤ ist werkseitig auf korrekten Unterdruck justiert. Nicht verstellen.

Lieferumfang

1 x	Fassverschraubung	①
1 x	Innensechskantschlüssel	②

- Lieferung auf Vollständigkeit und Transportschäden prüfen.
- Schäden an der Verpackung umgehend beim Spediteur/Lieferant anzeigen.

Montage

1. Fassverschraubung ① handfest und luftdicht an anschrauben (Gewindeanschluss R 2").

HINWEIS!
Dichtung regelmäßig auf Sitz und Dichtheit prüfen.

HINWEIS!
Korrekte Befestigung beachten.
- Fassverschraubung ① nur mit Handkraft und ohne Gewalt anschrauben.

2. Tauchrohr der Pumpe leicht anfeuchten und in die Fassverschraubung ① einstecken.

HINWEIS!
Auf die Verwendung eines passenden Tauchrohrs achten (Tauchrohrdurchmesser 32 mm) (siehe Zubehör).

3. Pumpe bis auf gewünschte Tauchtiefe schieben.
4. Innensechskantschlüssel ② von Magnethalterung ③ nehmen und die Feststellschraube ④ festziehen.
5. Innensechskantschlüssel ② wieder auf die Magnethalterung ③ legen.

Demontage

1. Innensechskantschlüssel ② von Magnethalterung ③ nehmen und die Feststellschraube ④ lösen.
2. Innensechskantschlüssel ② wieder auf die Magnethalterung ③ legen.
3. Pumpe vorschichtig aus der Fassverschraubung ① ziehen.
4. Fassverschraubung ① abschrauben.
5. Fassverschraubung ① mit pH-neutraler Flüssigkeit spülen.

Zubehör

Typ	Spezifikation	Anzahl	Artikel-Nr.
Fasspumpe Edelstahl	Auslaufbogen, Eintauchtiefe 36 cm	1	5601-0400
Fasspumpe Edelstahl	Auslaufbogen, Eintauchtiefe 57 cm	1	5601-0500
Fasspumpe Edelstahl	Auslaufbogen, Eintauchtiefe 91 cm	1	5601-0800
Fasspumpe Edelstahl	Auslaufschlauch & Hahn, Eintauchtiefe 36 cm	1	5601-0401
Fasspumpe Edelstahl	Auslaufschlauch & Hahn, Eintauchtiefe 57 cm	1	5601-0501
Fasspumpe Edelstahl	Auslaufschlauch & Hahn, Eintauchtiefe 91 cm	1	5601-0801
Antistatik-Set	zur Vermeidung elektrostatischer Aufladung	1	5602-1000

Weiteres Zubehör finden Sie unter www.buerkle.de

General safety requirements

- Read these directions for use carefully before using.
- Keep these directions for use where they will be accessible for all users.
- Failure to comply with the directions for use shall render all warranty conditions null and void and may lead to personal injury and material damage.
- The instrument must only be used by qualified skilled employees.
- The instrument is designed for use in industry, laboratories and science. The instrument is not suitable for any application in private or public spaces.

Safety instructions before using

- Follow the manufacturer's instructions and safety instructions of the medium you are filling.
- Damage to the respiratory tract and other organs due to escaping or off-gassing media. Fill only in ventilated rooms or under a suitable exhaust hood.

⚠ WARNING!
Possible sparking due to electrostatic discharge. Danger of explosion if combustible liquids are used.
- Thread sealing tape influences the electrical conductivity. The barrel connector is equipped with a sealing ring. No sealing tape necessary.
- Connect the earthing terminal before use (see accessories).
- Wear the necessary protective clothing.

- The instrument must only be used within the confines of applicable material resistance and for its designated purpose. Any other type of use will affect the warranty/guarantee.

Safety instructions during and after use

- The instrument is suitable at a temperature range from 0 to 60 °C.
- The instrument is not suitable for cleaning in a dishwasher.

Layout and function

- The instrument is made of Nickel-plated brass, the seals made of FKM.
- The instrument is to attach manual pumps (immersion tube Ø 32 mm) in vertical position in barrels with connection thread R 2".
- The instrument is suitable for the gas-tight filling of liquids and slightly viscous media in conjunction with a manual pump (see accessories). A one-sided air aeration is given by a non return-valve.

⚠ WARNING!
Possible escaping of liquid and gas due to excess pressure in the barrel. Bodily injury due to escaping gas and liquid.
- Avoid excessive excess pressure. (Do not expose the barrel to direct solar irradiation or variations in temperature. Pay attention to chemical resistance.)
- Ensure adequate air ventilation.
- Wear the necessary protective clothing.

NOTE!
Use a suitable pump to ensure gas-tight filling.
- It is recommended to use a pump that can be hermetically sealed by shut-off valves (see accessories).

- A gas-shuttle pipe can be connected to non return valve ⑤ by a tubing connector (thread connection 1/8").

NOTE!
Non return valve ⑤ is set to the correct partial vacuum in the factory. Do not adjust it.

Scope of delivery

1 x	Barrel connector	①
1 x	Allen wrench	②

- Check delivery for completeness and transport damage.
- Point out any damage in the packaging to the freight forwarder/supplier immediately.

Assembly

1. Screw on the barrel connector ① hand-tight and air-tight (R 2" steel barrel thread).

NOTE!
Regularly check seal for connection and leak tightness.

NOTE!
Check correct connection.
- Screw on barrel connector ① only hand tight and without force.

2. Slightly moisten immersion tube and insert it in the barrel connector ①.

NOTE!
Ensure to use a fitting immersion tube (Immersion tube Ø 32 mm) (see accessories).

3. Slide the pump until it has reached the required immersion depth.
4. Remove allen wrench ② from magnet holder ③ and tighten up the fixing screw ④.
5. Put the allen wrench ② back to magnet holder ③.

Dismounting

1. Remove allen wrench ② from magnet holder ③ and lossen the fixing screw ④.
2. Put the allen wrench ② back to magnet holder ③.
3. Carefully remove the pump from the barrel connector ①.
4. Unscrew the barrel connector ①.
5. Rinse the barrel connector ① with a pH-neutral fluid.

Accessories

Type	Specification	Number	Item No.
Stainless steel barrel pump	Discharge tube, immersion depth 36 cm	1	5601-0400
Stainless steel barrel pump	Discharge tube, immersion depth 57 cm	1	5601-0500
Stainless steel barrel pumpl	Discharge tube, immersion depth 91 cm	1	5601-0800
Stainless steel barrel pump	Discharge hose & Stopcock, immersion depth 36 cm	1	5601-0401
Stainless steel barrel pump	Discharge hose & Stopcock, immersion depth 57 cm	1	5601-0501
Stainless steel barrel pump	Discharge hose & Stopcock, immersion depth 91 cm	1	5601-0801
Anti-static set	To prevent electrostatic charging	1	5602-1000

More accessories can be found at www.buerkle.de

Normas de seguridad generales

- Lea detenidamente este manual de uso antes de utilizar el aparato.
- Guarde el manual de uso en un lugar accesible para todos los usuarios.
- El incumplimiento del manual de uso invalidará las condiciones de garantía del producto y puede provocar daños materiales y lesiones personales graves.
- El aparato únicamente debe ser utilizado por personal especializado cualificado.
- El aparato ha sido concebido para el uso industrial, en laboratorios y las aplicaciones científicas. El aparato no es adecuado para el uso en espacios públicos o privados.

Indicaciones de seguridad previas al uso del aparato

- Respete las especificaciones y las indicaciones de seguridad del fabricante de la sustancia que se quiere llenar.
- Los vapores de las sustancias pueden provocar daños en las vías respiratorias y en otros órganos. Realice el trasiego únicamente en un lugar bien ventilado o debajo de un sistema de extracción adecuado. Utilice un equipo de protección adecuado.

⚠ ¡ADVERTENCIA!
Riesgo de formación de chispas por descarga electrostática. Riesgo de explosión al utilizar líquidos inflamables.
- La cinta de sellado de roscas influye en la conductividad eléctrica. La abrazadera de rosca está equipada con un anillo de sellado. No necesita cinta de sellado.
- Antes de utilizar el aparato, conecte el terminal de puesta a tierra (véanse los accesorios).
- Utilice el equipo de protección que sea necesario.

- El aparato únicamente se debe utilizar respetando la resistencia de los materiales y el uso previsto. Cualquier otro tipo de uso invalidará la garantía.

Indicaciones de seguridad durante y después de utilizar el aparato

- El equipo es utilizable en un rango de temperatura de 0 a 60 °C.
- El aparato no es apto para lavavajillas.

Diseño y funcionamiento

- La rosca está fabricada en latón niquelado, las justas de FKM.
- El dispositivo es adecuado para la fijación de bombas manuales (diámetro del tubo de immersión 32 mm) en posición vertical en recipientes con rosca de R 2".
- El dispositivo es adecuado para el trasvase hermético de líquidos y medios ligeramente viscosos a través de una bomba manual (consulte los accesorios). A través de una válvula de retención tiene lugar una ventilación unilateral de la abrazadera.

⚠ ¡ADVERTENCIA!
Posible fuga de gas y/o líquido debido a la sobrepresión en la rosca. Riesgo de lesiones corporales debido a la fuga de líquido y/o gas.
- Evite la sobrepresión excesiva (no exponga los recipientes a la luz solar directa ni a las fluctuaciones de temperatura). Considere posibles reacciones químicas.
- Asegure una buena ventilación.
- Utilice el equipo de protección que sea necesario.

¡NOTA!
Para una trasvase hermético, por favor utilice la bomba adecuada.
- Se recomienda utilizar una bomba que se pueda cerrar herméticamente con llave de paso (véanse accesorios).

- Con una boquilla para manguera (conexión rosca G1/8"), se puede conectar a la válvula de retención ⑤ un tubo para la equilibrar la presión de gas.

¡NOTA!
La válvula de retención ⑤ viene ajustada de fábrica correctamente. No desajustar.

Volumen de suministro

1 x	Abrazadera de rosca	①
1 x	Llave Allen	②

- Compruebe que no falte nada en el volumen de suministro y que no se hayan producido daños durante el transporte.
- Cualquier daño en el embalaje debe notificarse inmediatamente al transportista/proveedor.

Montaje

1. Enrosque la abrazadera de rosca ① con la mano herméticamente (Rosca R 2").

¡NOTA!
Revise regularmente las juntas, que estén bien ajustadas y no tengan fugas.

¡NOTA!
Asegúrese de que el montaje sea correcto.
- Enrosque la abrazadera de rosca ① de forma manual y sin aplicar fuerza.

2. Humedezca ligeramente el tubo de inmersión de la bomba e insértelo en la abrazadera de rosca ①.

¡NOTA!
Asegúrese de utilizar un tubo de inmersión adecuado (diámetro del tubo de inmersión de 32 mm) (consulte los accesorios).

3. Insertar la bomba hasta al profundidad deseada.
4. Extraiga la llave Allen ② del soporte magnético ③ y apriete el tornillo de fijación ④.
5. Coloque la llave Allen ② de nuevo en el soporte magnético ③.

Desmontaje

1. Extraiga la llave Allen ② del soporte magnético ③ y afloje el tornillo de fijación ④.
2. Coloque la llave Allen ② de nuevo en el soporte magnético ③.
3. Retire con cuidado la bomba de la abrazadera de rosca ①.
4. Desenrosque la abrazadera ① del barril.
5. Limpie la abrazadera ① con un líquido PH neutro.

Accesorios

Tipo	Especificación	Cantidad	Referencia
Bomba de acero inoxidable para barril	Boquilla, profundidad de inmersión 36 cm	1	5601-0400
Bomba de acero inoxidable para barril	Boquilla, profundidad de inmersión 57 cm	1	5601-0500
Bomba de acero inoxidable para barril	Boquilla, profundidad de inmersión 91 cm	1	5601-0800
Bomba de acero inoxidable para barril	Tubo de descarga y llave de paso, profundidad de inmersión 36 cm	1	5601-0401
Bomba de acero inoxidable para barril	Tubo de descarga y llave de paso, profundidad de inmersión 57 cm	1	5601-0501
Bomba de acero inoxidable para barril	Tubo de descarga y llave de paso, profundidad de inmersión 91 cm	1	5601-0801
Kit antiestático	Tubo de descarga y llave de paso, profundidad de inmersión	1	5602-1000

Encontrará más accesorios en www.buerkle.de

Dispositions de sécurité générales

- Lire attentivement les présentes instructions de service avant utilisation.
- Conserver les présentes instructions de service à portée de main pour tous les utilisateurs.
- Un non-respect des instructions de service rend caduque les conditions de garantie pour le produit et peut avoir pour conséquence des blessures et des dommages matériels graves.
- Seul un personnel compétent qualifié est habilité à utiliser l'appareil.
- L'appareil est approprié pour l'emploi dans l'industrie, le laboratoire et la recherche. L'appareil n'est pas approprié pour l'emploi dans l'espace privé ou public.

Consignes de sécurité avant l'utilisation

- Respecter les indications du fabricant et les consignes de sécurité du fluide à remplir.
- Atteinte des voies respiratoires et d'autres organes par des émergences ou dégagements des substances. Remplir uniquement dans des locaux ventilés ou sous une extraction adaptée. Porter un équipement de protection adapté.

⚠ AVERTISSEMENT!
Formation possible d'étincelles par décharge électrostatique. Risque d'explosion en cas d'utilisation de liquide combustibles.
- Le bande d'étanchéité pour fil influence la conductivité électrique. Le raccord fileté est équipé d'un joint d'étanchéité. Aucune bande d'étanchéité nécessaire.
- Brancher la borne de mise à la terre avant utilisation (voir les accessoires).
- Porter l'équipement de protection nécessaire.

- Utiliser l'appareil uniquement dans le cadre de la résistance du matériau et conformément à la destination. Tout autre type d'utilisation affecte la garantie légale/commerciale.

Consignes de sécurité pendant et après utilisation

- L'appareil est sans entretien et peut être utilisé dans une plage de température de 0 à 60 °C.
- L'appareil n'est pas approprié pour le lave-vaisselle.

Structure et fonction

- L'appareil est fabriqué en laiton nickelé, les joints en FKM.
- L'appareil convient à une fixation des pompes manuelles (tube d'immersion avec diamètre 32 mm) dans une orientation verticale dans des réservoirs avec un filetage de 2 ".
- L'appareil est adapté à un enlèvement étanche au gaz de milieux liquides et milieux légèrement visqueux en combinaison avec une pompe manuelle (voir accessoires). Le clapet anti-retour permet une ventilation unilatérale du conteneur.

⚠ AVERTISSEMENT!
Fuite possible de gaz et de liquide à cause de surpression dans le conteneur. Blessure corporelle par des gaz et liquides qui s'écoulent.
- Éviter toute montée de pression excessive (ne pas exposer les conteneurs à l'ensoleillement direct ni aux variations de température. Envisager des réactions chimiques possibles.)
- Assurer une ventilation adéquate.
- Porter l'équipement de protection nécessaire.

REMARQUE!
Pour un enlèvement étanche aux gaz faire attention à l'utilisation d'une pompe appropriée.
- Il est conseillé d'utiliser une pompe pouvant être fermée hermétiquement avec des robinets d'arrêt (voir accessoires).

- Avec un embout de tuyau (raccord fileté G1/8 ") une conduite d'équilibrage de pression peut être raccordée au clapet anti-retour ⑤.

REMARQUE!
Le clapet anti-retour ⑤ a été ajusté en usine pour un vide correct. Ne pas dérégler.

Fourniture

1 x	Raccord fileté	①
1 x	Clé Allen	②

- Contrôler l'intégralité de la livraison et si elle présente des dommages imputables au transport.
- Signaler immédiatement au transporteur/livreur les dommages de l'emballage.

Montage

1. Introduire le raccord fileté ① et le tube montant dans le récipient de type fût et les visser à la main.

REMARQUE!
Vérifier régulièrement que le joint est bien étanche et qu'il n'ya pas de fuite.

REMARQUE!
Respecter une fixation correcte.
- Visser le raccord fileté ① uniquement à la main et sans force.

2. Humidifier légèrement le tube d'immersion de la pompe et l'insérer dans le raccord à fileté ①.

REMARQUE!
Assurer l'emploi d'un tube d'immersion adapté (avec diamètre tube d'immersion 32 mm) (cf. accessoires).

3. Pousser la pompe à la profondeur souhaitée.
4. Enlèver la clé Allen ② du support magnétique ③ et serrer la vis de fixation ④.
5. Remettre la clé Allen ② au support magnétique ③.

Démontage

1. Enlever la clé Allen ② du support magnétique ③ et desserer la vis de fixation ④.
2. Remettre la clé Allen ② au support magnétique ③.
3. Retirer la pompe du raccord fileté ①.
4. Dévisser le raccord fileté ①.
5. Rincer le raccord fileté avec un liquide au ph-neutre.

Accessoires

Type	Spécification	Nombre	Réf. art.
Pompe vide-fût inox	Coude de sortie, profondeur d'immersion 36 cm	1	5601-0400
Pompe vide-fût inox	Coude de sortie, profondeur d'immersion 57 cm	1	5601-0500
Pompe vide-fût inox	Coude de sortie, profondeur d'immersion 91 cm	1	5601-0800
Pompe vide-fût inox	Flexible d'écoulement & robinet, profondeur d'immersion 36 cm	1	5601-0401
Pompe vide-fût inox	Flexible d'écoulement & robinet, profondeur d'immersion 57 cm	1	5601-0501
Pompe vide-fût inox	Flexible d'écoulement & robinet, profondeur d'immersion 91 cm	1	5601-0801
Set anti-statique	Pour éviter une charge électrostatique	1	5602-1000

D'autres accessoires sont disponibles sous www.buerkle.de

Общие положения о технике безопасности

- Перед применением внимательно ознакомьтесь с данной инструкцией по эксплуатации.
- Храните эту инструкцию по эксплуатации в месте, доступном для всех пользователей.
- Несоблюдение требований инструкции по эксплуатации влечёт за собой аннулирование гарантийных условий в отношении изделия и может стать причиной значительного травматизма и материального ущерба.
- Этот прибор разрешается использовать только квалифицированному персоналу.
- Устройство предназначено для использования в промышленности, лаборатории и науке. Устройство не предназначено для использования в частных или общественных местах.

Указания по технике безопасности перед началом эксплуатации

- Принимайте во внимание данные производителя и указания по технике безопасности в отношении переливаемого материала.
- Повреждение дыхательных путей идругих внутренних органов вследствие воздействия жидких или газообразных субстанций. Перекачку материала следует осуществлять только в вентилируемых помещениях или при наличии подходящей разливной системы. Пользуйтесь соответствующими средствами индивидуальной защиты.

⚠ ПРЕДОСТЕРЕЖЕНИЕ!

Возможно образование искр вследствие электростатического разряда. Опасность взрыва при использовании горючих жидкостей.

- Резьба уплотнительной ленты влияет на электропроводность. Резьбовое соединение для бочек оснащено уплотнительным кольцом. Нет необходимости в уплотнительной ленте.
- Перед началом эксплуатации подключите клемму заземления (см. аксессуары).
- Пользуйтесь необходимыми средствами индивидуальной защиты.

- Применяйте прибор только с учётом прочности материала и разрешённого назначения. Любой иной вид использования влечёт за собой соответствующие последствия для гарантийных обязательств.

Правила техники безопасности при использовании и после использования прибора

- Прибор не требует технического обслуживания и может быть использовано в диапазоне температур от 0 до 60 °C
- Прибор не предназначен для чистки в посудомоечной машине.

Конструкция и принцип действия

- Устройство состоит из никелированной латуни, уплотнения изготовлены из ФПМ.
- Устройство подходит для присоединения ручных насосов (диаметр погружной трубки 32 мм) в вертикальном направлении к ёмкостям с резьбой R 2".
- Устройство подходит для газонепроницаемого розлива жидких и слегка вязких сред в сочетании с ручным насосом (см. принадлежности). Через обратный клапан происходит односторонняя вентиляция ёмкости.

⚠ ПРЕДОСТЕРЕЖЕНИЕ!

Возможна утечка газа и жидкости из-за избыточного давления в емкости. Телесные повреждения, вызванные утечкой газов и жидкости.

- Избегайте чрезмерного повышения давления (Не подвергайте ёмкость воздействию прямых солнечных лучей и колебаний температуры. Учитывайте возможные химические реакции.)
- Обеспечте достаточную вентиляцию.
- Пользуйтесь необходимыми средствами.

УКАЗАНИЕ!

Для газонепроницаемого розлива используйте подходящий насос.

- Рекомендуется использовать насос, который может быть герметично закрыт при помощи запорных кранов (см. принадлежности).

- С помощью патрубка для шланга (резьбовое соединение G 1/8 "), к обратному клапану ⑤ может быть подсоединена линия для отвода газа.

УКАЗАНИЕ!

На заводе-изготовителе обратный клапан ⑤ настроен на правильное отрицательное давление. Не перестраивайте.

Комплект поставки

1 x	Резьбовое соединение для бочек	①
1 x	Шестигранный ключ	②

- Проверьте поставку на комплектность и отсутствие повреждений.

- О нарушениях упаковки следует незамедлительно уведомлять экспедитора / поставщика.

Монтаж

1. Герметично затяните резьбовое соединение ① вручную (резьба R 2 ").

УКАЗАНИЕ!
Регулярно проверяйте уплотнение на плотность и герметичность.

УКАЗАНИЕ!
Соблюдайте правильное крепление.
- Прикручивайте резьбовое соединение ① только вручную и без излишнего усилия.

2. Слегка увлажните погружную трубку насоса и вставьте ее в резьбовое соединение ①.

УКАЗАНИЕ!
Используйте подходящую погружную трубку (диаметр - 32 мм) (см. принадлежности).

3. Протолкните насос до желаемой глубины.
4. Снимите шестигранный ключ ② с магнитного держателя ③ и затяните зажимной винт ④.
5. Поместите шестигранный ключ ② обратно на магнитный держатель ③.

Демонтаж

1. Снимите шестигранный ключ ② с магнитного держателя ③ и ослабьте зажимной винт ④.
2. Поместите шестигранный ключ ② обратно на магнитный держатель ③.
3. Аккуратно вытяните насос из резьбового соединения ①.
4. Открутите резьбовое соединение ①.
5. Промойте резьбовое соединение ① pH-нейтральной жидкостью.

Аксессуары

Тип	Спецификация	Количество	№ артикула
Насос для бочек из нержавеющей стали	Сливная жесткая трубка, Глубина погружения 36 cm	1	5601-0400
Насос для бочек из нержавеющей стали	Сливная жесткая трубка, Глубина погружения 57 cm	1	5601-0500
Насос для бочек из нержавеющей стали	Сливная жесткая трубка, Глубина погружения 91 cm	1	5601-0800
Насос для бочек из нержавеющей стали	Сливная жесткая трубка, Глубина погружения 36 cm	1	5601-0401
Насос для бочек из нержавеющей стали	Сливная жесткая трубка, Глубина погружения 57 cm	1	5601-0501
Насос для бочек из нержавеющей стали	Сливная жесткая трубка, Глубина погружения 91 cm	1	5601-0801
Комплект для заземления	Для избегания электростатического разряда	1	5602-1000

Дополнительные аксессуары Вы можете найти на сайте www.buerkle.de

Detailgrafik
Detailed diagram | Imagen detallada | Graphique détaillé | Детальное изображение

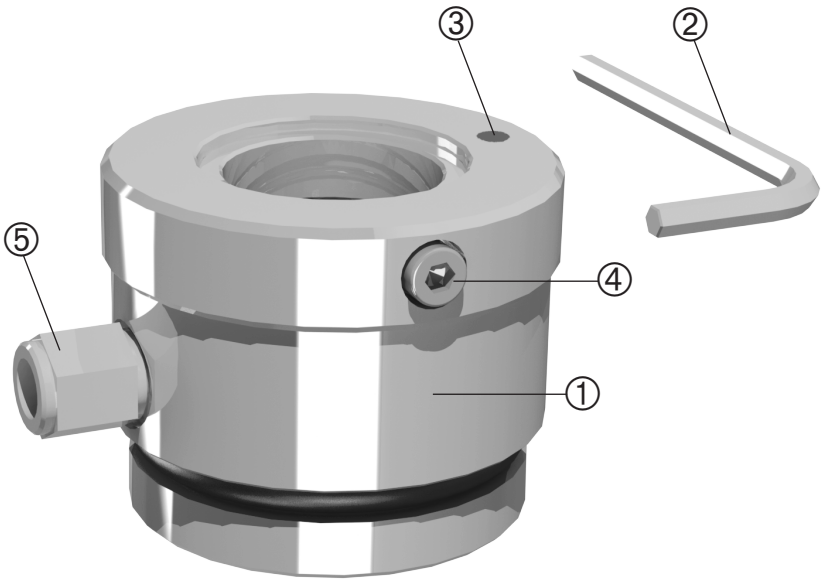

Nr.	Deutsch	English	Español	Français	Русский
①	Fassverschraubung	Barrel connector	Abrazadera de rosca	Raccord fileté	Резьбовое соединение для бочек
②	Innensechskant-schlüssel	Allen wrench	Llave Allen	Clé Allen	Шестигранный ключ
③	Magnethalterung	Shut-off valves	Soporte mangnético	Support magnétique	Магнитный держатель
④	Feststellschraube	Fixing Screw	Tornillo de fijación	Vis de fixation	Зажимной винт
⑤	Rückschlagventil	Non-return valve	Válvula de retención	Clapet anti-retour	Обратный клапан